设备户外无风机无送风风机技术参数					
设备编号	服务区域	功率 kW	电压 V	台数	备注
EF(S)-B1-01~02	车库排风兼排烟	24/8	380	2	平时风机常风；火灾时高速排烟

正压送风风机性能参数表									
序号	设备编号	服务区域	功能	功率 kW	电源 V~φ~Hz	变频 是/否	消防电源 是/否	数量
1	VPF-B1-01	13轴和E轴分用餐室正压送风	正压送风	11	380-3-50	否	是	1

玻璃风机技术参数				
设备编号	服务区域	功率 kW	电压 V	台数
RFP-B1-01~02	卧护单元A,B风对干厕排风	2.2	380	2

电动阀帽风机				
设备编号	服务区域	功率 kW	电压 V	台数
RFS-01~03	卧护单元A人独排建风用	1.1	380	3
RFS-04~06	卧护单元B人独排建风用	1.1	380	3

设备配电详图

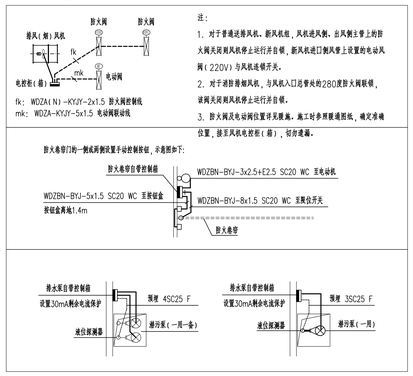

注：

1. 对于普通送排风机，新风机组，风机进风侧、出风侧主管上均防火阀关闭阀风机停止运行并自锁，新风机进口侧风管上设置的电动风阀（220V）与风机连锁开关。
2. 对于消防排烟风机，与风机入口总管处的280度防火阀联锁，该阀关闭阀风机停止运行并自锁。
3. 防火阀及电动阀位置详见平面图。施工时参照暖通图纸，确定准确位置，接至风机电控柜（箱），切勿遗漏。

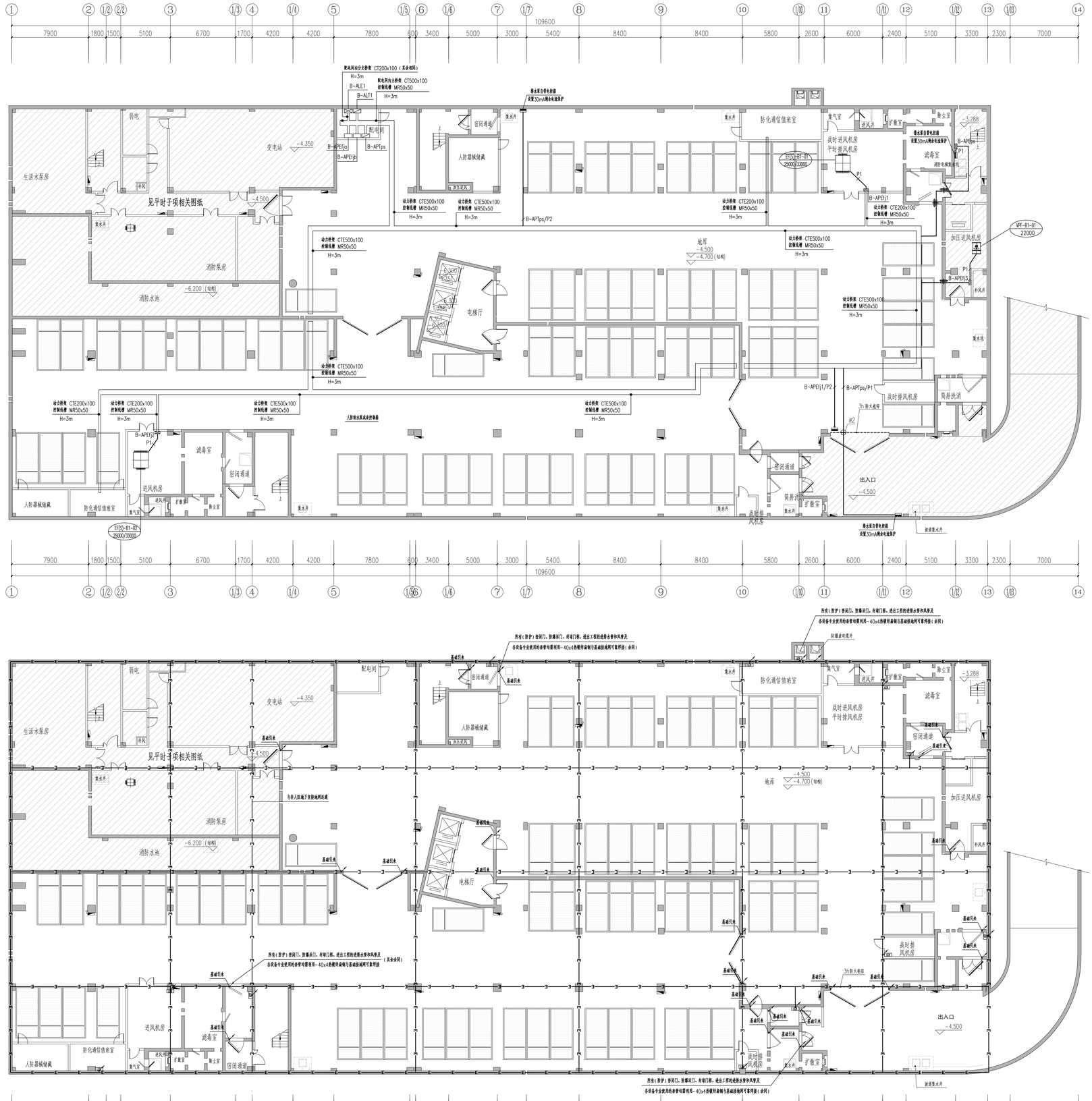

平时电力平面图 1:150

注1：暗管敷设线槽，做法详见电施-01，大样一。
注2：暗管防护密闭处理，做法详见电施-01，大样二。
注3：暗管防护密闭处理，做法详见电施-01，大样三。
注4：暗管防护密闭处理，做法详见电施-01，大样四。

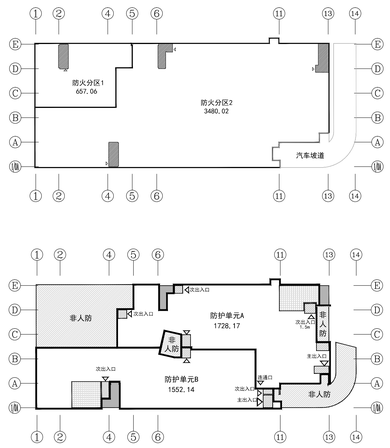

接地平面图 1:150

补充说明

1. 本工程利用地下室结构钢筋和桩基的钢筋做自然接地体，当接地电阻值不能满足要求时，则在室外利用接地连接板增设人工接地装置。
2. 利用结构钢筋做接地体时，纵横钢筋交叉点采用焊接，所有接地装置必须连接电气通路；所有接地装置均焊接必须牢固可靠，无接地示意图。
3. 保护地(PE)应与接地体相连，并具有良好的电气通路；保护线除于低压系统需敷设不小于40x4热镀锌扁钢或直径不小于15mm的热镀锌圆钢。
4. 人防地下室消防控制室和通信设备的专用接地干线引至总接地体。
5. 风机房、除尘滤毒室、柴油发电机房设备等各泥EB端子箱。
6. 金属桥架及其支架必长不少2米与接地干线相连接，焊接断开处用跨接。
7. 下列导电部分须做等电位连接：1)保护接地干线；2)电气装置人工接地极的接地干线或总接地端子；3)室内的公用金属管道，如通风管、给水管、排水管、电缆或电视的穿线管；4)建筑物结构中的金属构件，如卧护罩装密闭门的金属门框等；5)室内的电气设备金属外壳；6)电缆金属外护层。
8. 燃油设施防静电接地应符合下列要求：1)金属油罐的金属外壳应做防静电接地；2)非金属油罐应在罐内设置防静电导体引至罐外接地，并与金属管道；3)输油管的始末端、分支处、转弯处以及直线段每隔200~300m处，应做防静电接地；4)输油管道接头并应设置油罐车或油船桥接的防静电接地装置。
9. 上图建筑防雷引下线、平时用配电间、箱吧间、风机房、设备房间、电梯等接地详见非人防地上图纸。

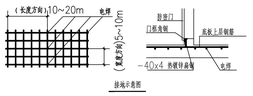

接地示意图

序号	图例		规格	安装说明	
1		等电位箱端子板	LE(R)-B	底座贴0.3米	见15D501-2
2		接地体连接线		补充说明：	连接MEB
					连接LEB
					连接卧护门金属外框，预埋件等

图 例

安徽新时代建筑设计有限公司
ANHUI NEW TIMES ARCHITECTURAL DESIGN CO.,LTD.

工程设计资质等级：甲级
工程设计证书编号：A134001942

资质章位置 QUALIFICATION

注册章位置 REGISTRY

注意事项

切勿以比例量度此图，一切应依图内数字所示为准。使用此图时，应同时参照建筑图及其他有关图纸。如发现有任何矛盾之处，应立即通知建筑师和设计师。此图纸版权归安徽新时代建筑设计有限公司所有。本图须加盖本单位出图签章，否则一律无效

审定 APPROVED BY	方传斌	
审核 CHECKED BY	高永超	
工程主持人 CAPTAIN	陈献辉	
专业负责人 PROF. CHIEF	高永超	
校对 CHECKED BY	朱海涛	
设计 DESIGNED BY	胡太祥	
制图 DRAWN BY	胡太祥	
方案设计人 ARCHITECT DESIGN	胡太祥	

建设单位 CLIENT：铜陵学院

工程名称 PROJECT：铜陵学院信息综合楼

子项名称：铜陵学院信息综合楼入防工程

图名 TITLE：平时电力平面图 接地平面图

工程编号 PROJECT No.	HF2017-023		
版次 EDITION No.	1-2	日期 DATE	2017.09
比例 SCALE	1:150	图号 DRAWING No.	电施-1/2